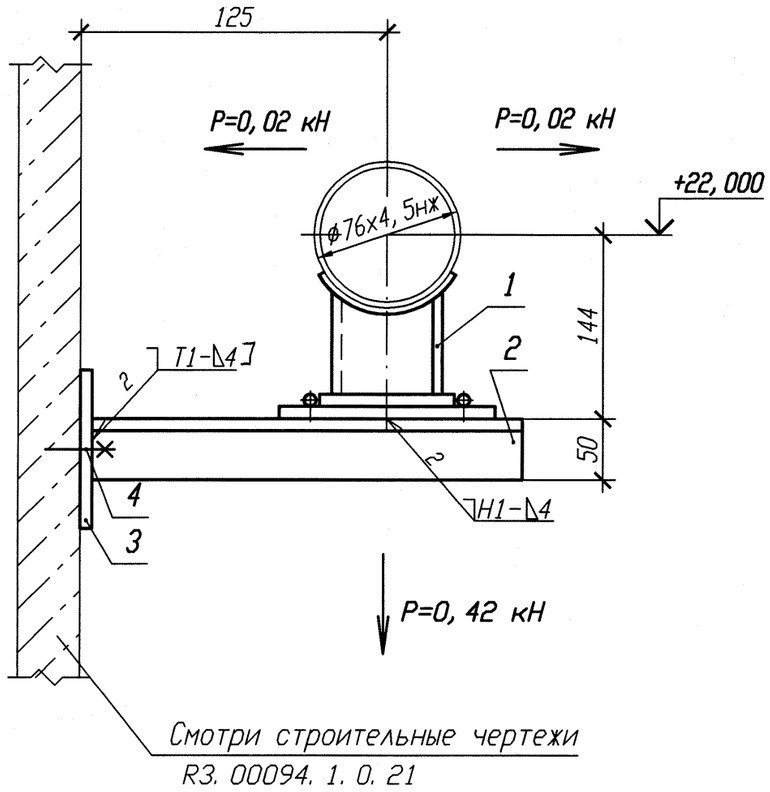

Спецификация деталей

Поз.	Обозначение	Наименование	Кол.	Материал	Масса, кг		Приме-чание
					ед.	общ.	
1	04 ОСТ 34-10-623-93	Опора 76К	1	Сборный	2, 8	2, 8	
2	ГОСТ 8509-93	Уголок Б 50х50х5 l=260	2	Вст 3 сп 5 ГОСТ 535-2005	0, 98	1, 96	
3	10. 377. 01	Лист Б-ПН 4х140х80	1	ст 3 сп 5 ГОСТ 14637-89	0, 35	0, 35	
4	ГОСТ 28778-90	БСР 10х100 У3	2	Сборный	0, 09	0, 18	
	ГОСТ 2246-70	Проволока		СВ-04Х19Н11М3			
	ГОСТ 9467-75	Электроды		УОНИИ 13/45			
				Итого:	5, 29		

1 Привязку опоры смотри 3TS23Z23.
2 Сварку производить по ГОСТ 5264-80.
3 Сварку опоры с трубопроводом производить по ОСТ 34-10-623-93.
4 Максимальная нагрузка на опору дана с учетом сейсмического воздействия.
5 Отметка трубопровода подлежит уточнению в соответствии с уклоном трубопровода.
6 Изготовить один комплект.

АРХИВНЫЙ ЭКЗЕМПЛЯР

Изм.	Кол. уч.	Лист	N док.	Подп.	Дата
1	-	Зам.	102-12	-	-
Инженер		Соприф			24.12
Пров. вед. инж.		Веренцова			24.12
Пров. нач. гр.		Жук			24.12
Н. контр		Краснояров			24.12

Инв. № подл. R3. 00783. 1. 0. 11
Лист 235

R3. TS21. 3012. 011. 01. 00. 059

Ростовская АЭС Блок 3

Реакторное отделение
Негерметичная часть
Трубопроводы системы очистки технологических сдувок

Стадия	Лист	Листов
Р		1

Опора скользящая направляющая
3TS23Y110

ОАО "НИАЭП" 2012

Инв. N подл.	Подп. и дата	Взам. инв. N
R3. 00783. 1. 0. 11	24.12	

Формат А3